CONFIGURAÇÃO DE PENAS P/ PLOTAGEM

COR		ESP.
1	07	0,1
2	07	0,2
3	07	0,3
4	07	0,4
5	07	0,5
6	07	0,6
7	07	0,25
8	07	0,09
9	07	0,15
140	140	0,15
162	162	0,15

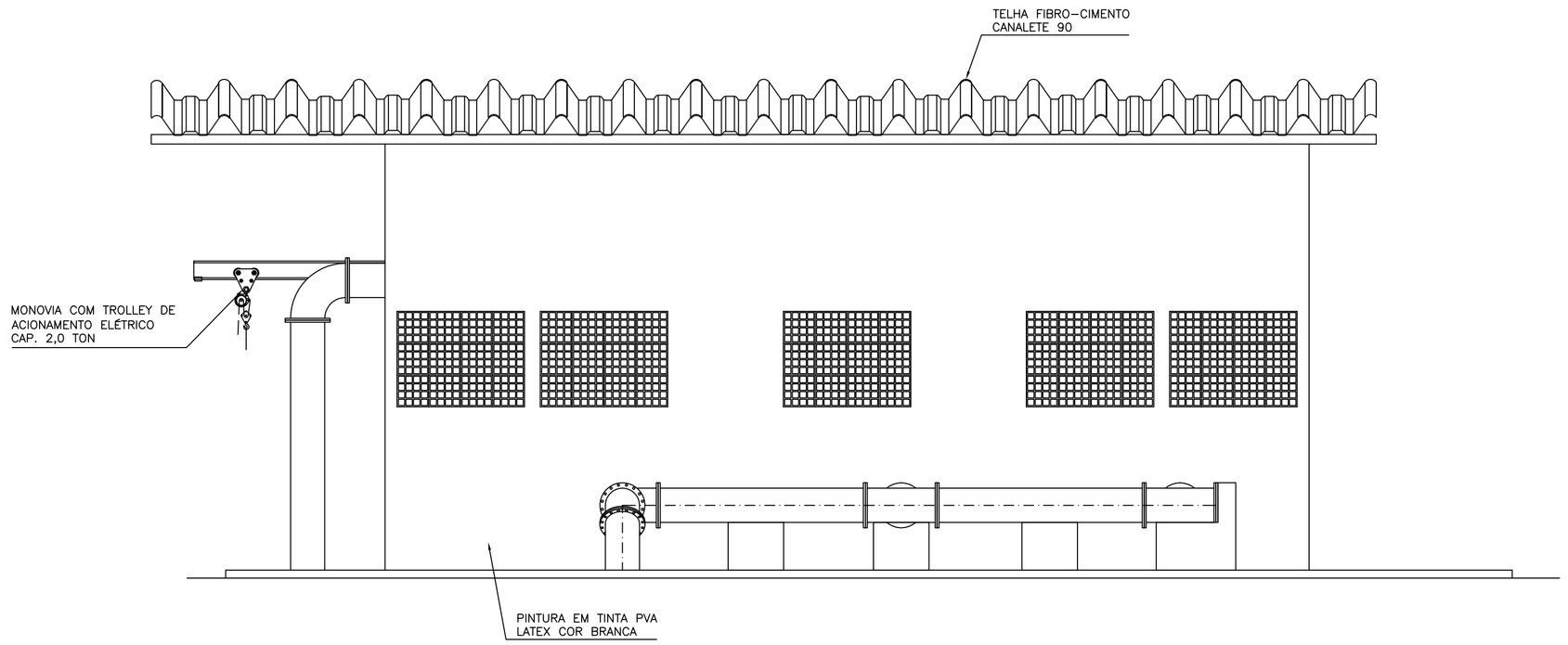

VISTA ''A''
ESC. 1/50

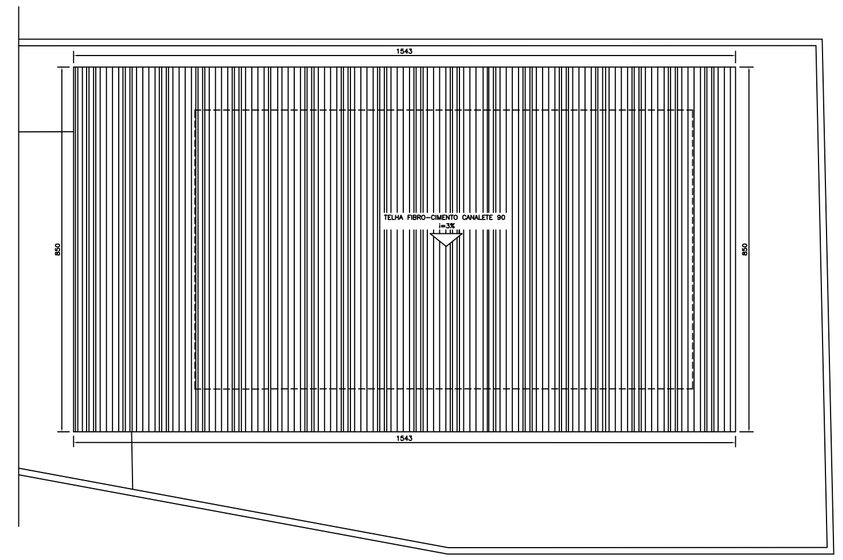

COBERTURA
ESC. 1/100

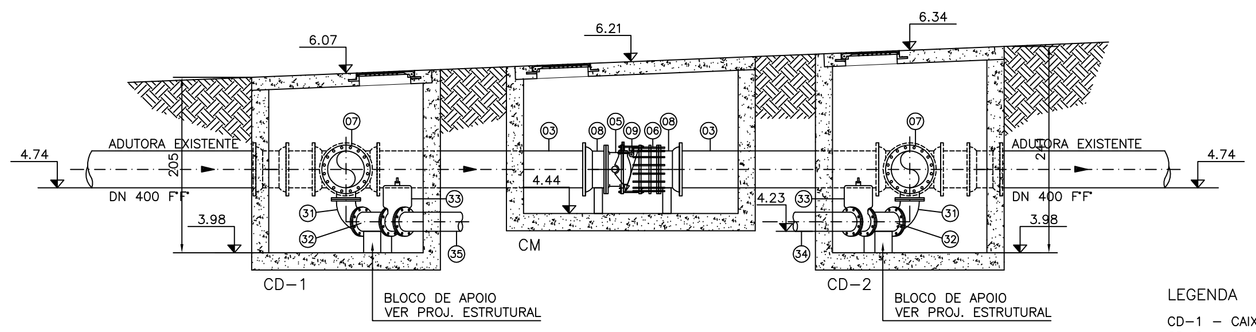

LEGENDA

CD-1 – CAIXA DE DESCARGA 1
CD-2 – CAIXA DE DESCARGA 2
CM – CAIXA DE MANOBRA

CORTE – C C
ESC. 1/50

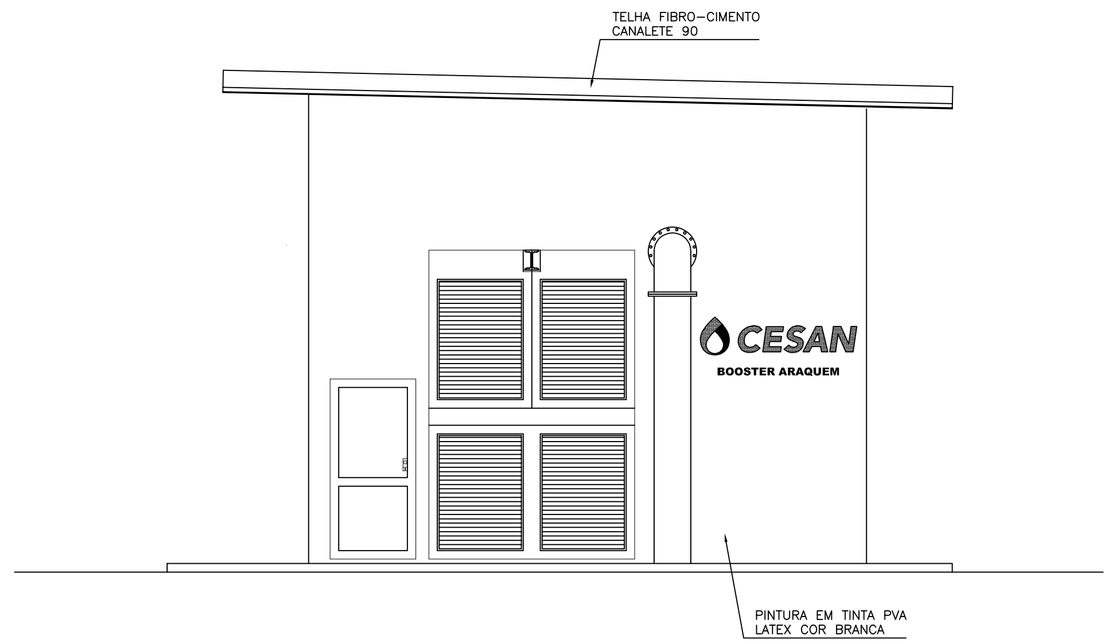

VISTA ''B''
ESC. 1/50

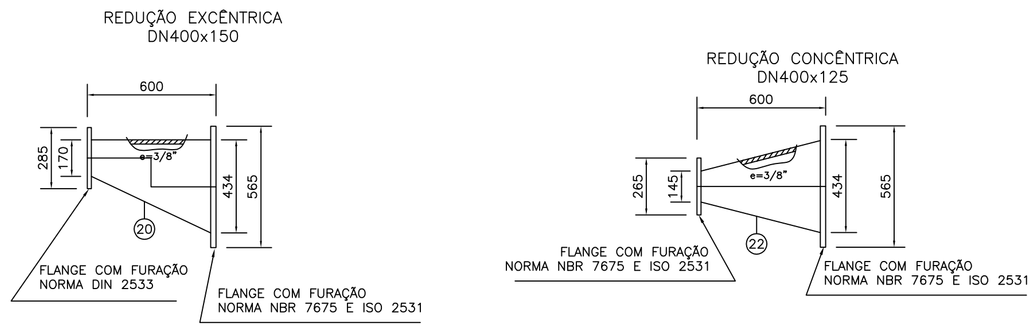

DETALHE DAS CONEXÕES EM AÇO
ESC. 1/20

ESPECIFICAÇÕES:

1–AS PEÇAS E TUBULAÇÕES EM AÇO CARBONO DEVERÃO SER INTERNA E EXTERNAMENTE REVESTIDAS COM PINTURA EM "COAL TAR EPÓXI POLIAMIDA" COM ESPESSURA MÍNIMA DE 450 µm, MEDIDA EM PELÍCULA SECA. ESTA ESPESSURA DEVERÁ SER OBTIDA PELO NÚMERO DE DEMÃOS QUE FOREM NECESSÁRIAS, EM GERAL TRÊS DEMÃOS, CONFORME PROCEDIMENTO EXECUTIVO DO FABRICANTE PREVIAMENTE APROVADO PELA CESAN. PODERÁ SER ADMTIDO ACRÉSCIMO DE ATÉ 30 % NA ESPESSURA DE CADA DEMÃO. VALE RESSALTAR QUE TODAS AS SOLDAS E JUNTAS DEVERÃO POSSUIR O MESMO REVESTIMENTO.

NOTAS:

1–CONFERIR MEDIDAS NO LOCAL
2–DIMENSÕES E ELEVAÇÕES EM METRO, DIÂMETROS EM MILÍMETRO, EXCETO ONDE INDICADO
3–A BOMBA DEVERÁ SER FORNECIDA COMPLETA PELO FABRICANTE, INCLUINDO MANÔMETRO
4–PARA PLANTA BAIXA VER DES. Nº 0876.DS.06.H.0001/00
5–PARA CORTES A–A E B–B E LISTA DE MATERIAIS VER DES. Nº 0876.DS.06.H.0002/00
6–PARA IMPLANTAÇÃO VER DES. Nº 0876.DS.06.H.0004/00
7–PARA URBANIZAÇÃO E SITUAÇÃO VER DES. Nº 0876.DS.06.H.0005/00
8–PARA LOCAÇÃO VER DES. Nº 0876.DS.06.H.0006/00

ESTE DESENHO É PROPRIEDADE DA COMPANHIA ESPÍRITO SANTENSE DE SANEAMENTO – CESAN E NÃO PODE SER COPIADO SEM SUA AUTORIZAÇÃO.

NÚMEROS	TÍTULOS	Nº	LOCAL	DISCRIMINAÇÃO	DES.	DIV.	GER.	DATA
PRINCIPAIS DESENHOS DE REFERÊNCIA		REVISÃO						

CANCELA E SUBSTITUI O DESENHO NÚMERO:

CANCELADO E SUBSTITUÍDO PELO DESENHO NÚMERO:

CENTRO DE DOCUMENTAÇÃO
RECEBIDO: __/__/__
Nº DOC.: _____ ASS.: _____
APROVAÇÃO CESAN:
ASS.: _____ MATR.: _____
UNID.: _____ DATA: __/__/__
ESTA APROVAÇÃO NÃO ISENTA A CONTRATADA DE SUAS RESPONSABILIDADES LEGAIS.

EMITENTE: Etep Consultoria, Gerenciamento e Serviços

PROJETADO:	COORDENADOR:
ENGº ARTUR AUGUSTO OLIVEIRA NEVES	ENGº LINEU RODRIGUES ALONSO
CREA: 200342327-3 REGIÃO: –	CREA: 44268/D REGIÃO: SP
DESENHO: ELIANE AMITE	Nº DES. PROJETISTA: 0876.DS.06.H.003/01
DATA: 29/09/2010	

RESPONSÁVEL TÉCNICO: ENGº LINEU RODRIGUES ALONSO
CREA: 44268/D REGIÃO: SP ART Nº: 2010927242 DATA: 02/08/2010

EMISSÃO CESAN	DATAS
PROJETADO:	
CREA:	
DESENHADO: ETEP	
VERIFICADO: ENGº NESTOR GORZA JUNIOR	
DIVISÃO: ENGº NESTOR GORZA JUNIOR	
GERÊNCIA: ENGº SANDRA SILY	

CESAN

MUNICÍPIO: GUARAPARI | DISTRITO: | BAIRRO: ARAQUEM

NOME DO EMPREENDIMENTO: SISTEMA DE ABASTECIMENTO DE ÁGUA DA GRANDE VITÓRIA

TÍTULO: BOOSTER ARAQUEM
HIDRÁULICO
CORTE CC, VISTAS A E B E DETALHES

ESCALA:	FOLHA:	Nº CESAN	REV:
1:50	03 / 05		01